Slip-On Line (Titanium)

Produkt-Code: **S-S10SO13-CUBT** CARB

Konstruiert aus hochwertigem ultra-leichtem Titan, was eine Gewichtseinsparung von mehr als 70% gegenüber dem Serien-Schalldämpfer ermöglicht. Klein, sportlich und mit einem vom Grand-Prix-Sport inspirierten Design. Steigert Leistung und Drehmoment im gesamten Drehzahlbereich. Der beeindruckende Sound bietet einen echten Eindruck von Rennsport und totaler Begeisterung. Einfache Plug-and-Play-Installation, keine Neuprogrammierung erforderlich. Entwickelt für die Nutzung auf Rennstrecken und in Märkten, in denen eine EC/ECE-Typzulassung nicht erforderlich ist.

Optionaler Krümmer für gesteigertes Drehmoment und mehr Leistung im mittleren und oberen Bereich der Leistungskurve. Wenn der optionale Krümmer verwendet wird, ist eine Neuprogrammierung notwendig.

DIESES PRODUKT ERFÜLLT NICHT DIE EINZUHALTENDEN ABGASNORMEN IM STRASSENGEBRAUCH.

TECH. DATEN	EINHEIT	ORIGINAL	AKRAPOVIČ	MAX. WERTE
Maximale Leistung	kW	134.6 bei 13050 rpm	136.2 bei 13100 rpm	+ 1.8 bei 13100 rpm
	PS (m)	182.9 bei 13050 rpm	185.1 bei 13100 rpm	+ 2.4 bei 13100 rpm
	PS (i)	180.4 bei 13050 rpm	182.6 bei 13100 rpm	+ 2.4 bei 13100 rpm
Maximales Drehmoment	Nm	110.1 bei 11000 rpm	111.3 bei 11000 rpm	+ 2.1 bei 9000 rpm
	lb-ft	81.2 bei 11000 rpm	82.1 bei 11000 rpm	+ 1.5 bei 9000 rpm
Gewicht	kg	3.3	1	- 2.3
	lb	7.2	2.1	- 5.1
Statische Geräuschpegel	dB	98	112.8	+ 14.8
	rpm	6600	6600	0

Optionale Teile

Produkt-Code: **Optional header (SS)**
Produkt name: **E-S10R6**

SUZUKI GSX-R 1000

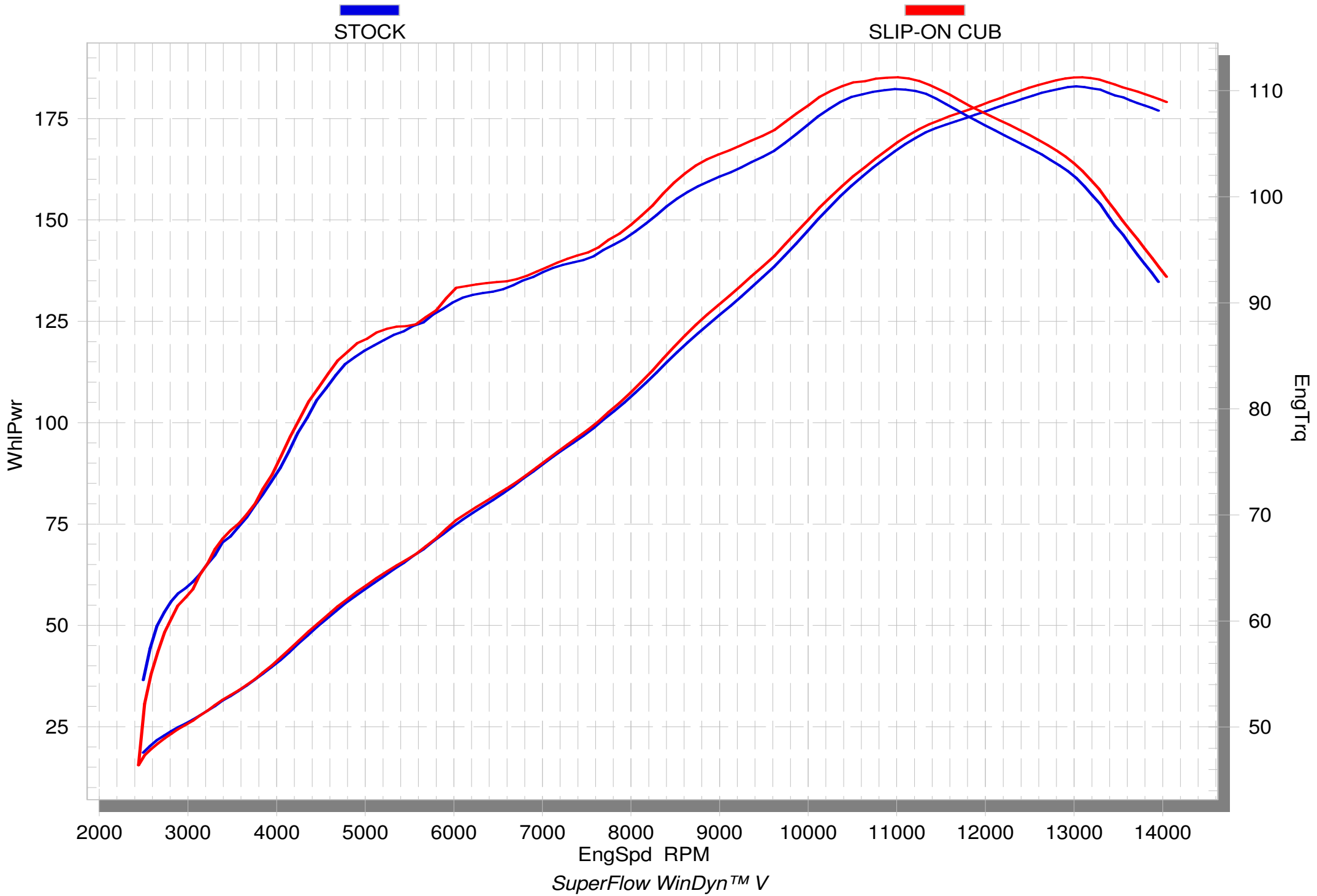

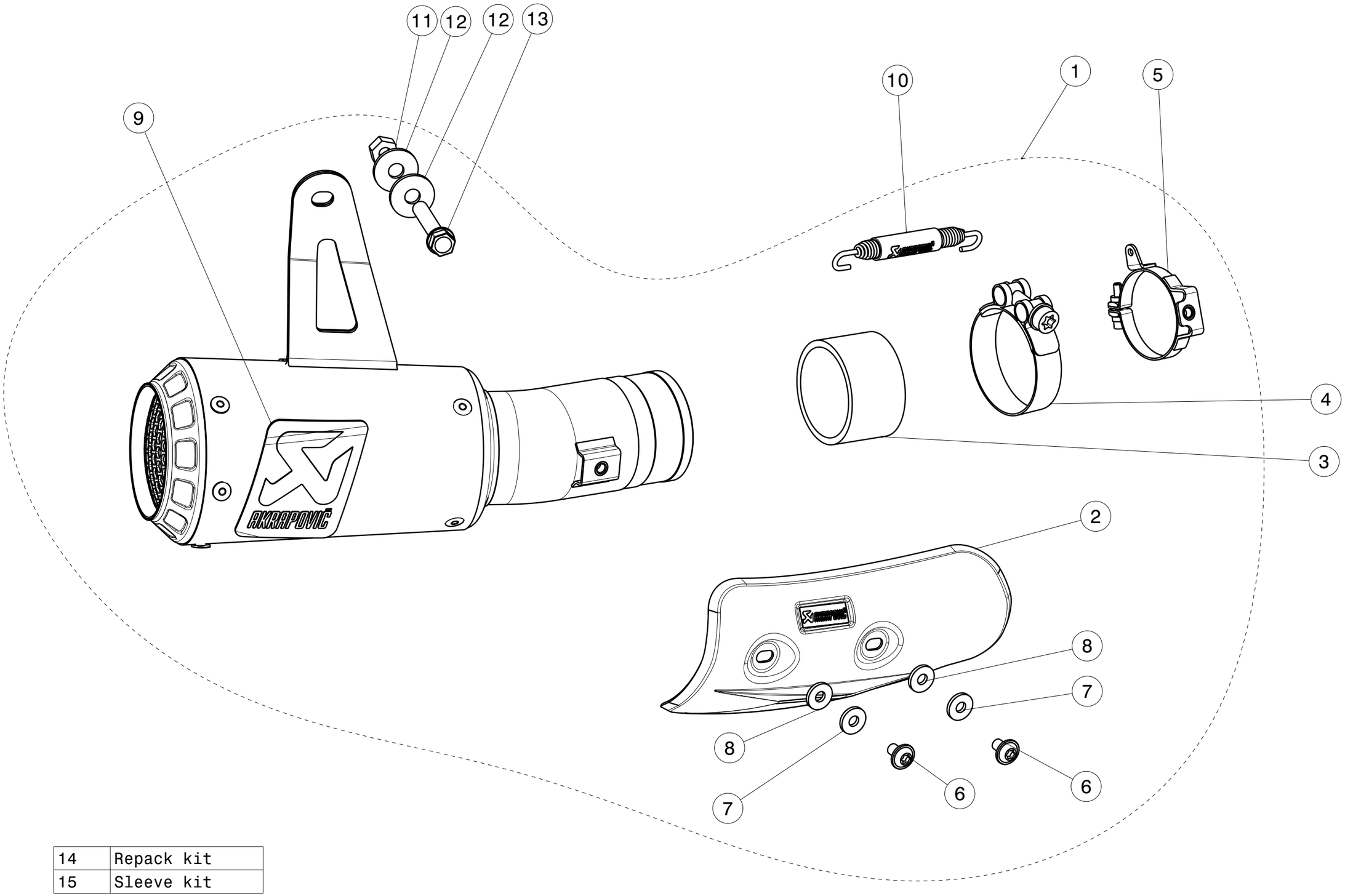

14	Repack kit
15	Sleeve kit

No.	SalesCode	Description	Qty.
1	S-S10SO13-CUBT	slip on system	1
2	P-HSS10SO1	heat shield CA	1
3	P-G58	graphite gasket	1
4	P-R114	clamp SS	1
5	P-R120	clamp	1
6	P-FB33	bolt	2
7	P-DRH4/BAR316	heat resistant washer	2
8	P-DRH1/BAR316	heat resistant washer	2
9	P-VST2AL	sticker	1
10	P-S2/1	spring	1
11	P-FN12	nut	1
12	P-DR4	washer SS	2
13	P-FB23	bolt	1
14	P-RPCK190	muffler repack kit	1
15	P-RKS561CUB154	muffler sleeve kit	1